PROFESSIONAL LAUNDRY

lagoon® Advanced Care

WH6-20LAC & TD6-20LAC

L'alternative idéale pour tous les services de nettoyage à sec

Caractéristiques et points forts

Fidélisez vos clients
Des résultats exceptionnels pour tous les vêtements, quelles que soient les fibres, grâce à des produits spécifiques et des programmes dédiés

Doux avec les textiles délicats
et les lainages étiquetés nettoyage à sec uniquement, car l'action mécanique est réduite. Approuvé par Woolmark

Un retour sur investissement rapide
Avec un meilleur rapport de charge, moins de pré détachage, des finitions plus faciles et des processus plus rapides

Durable et écologique
Le nettoyage à l'eau sans aucun des inconvénients du PERC qui peut s'avérer dangereux pour le personnel

Cycle complet en 1 heure
Des processus et des produits chimiques intelligents pour sécher les vêtements intégralement dans le sèchoir, sans séchage sur cintre

Electrolux PROFESSIONAL

Spécifications principales				WH6-20LAC
Capacité,	Lavage	facteur de remplissage 1:9	kg	20
	Laine	facteur de remplissage 1:15	kg	14
	Soie	facteur de remplissage 1:18	kg	10
Tambour,	volume		litre	180
	diamètre		ø mm	725
Essorage			tr/min	1055
Facteur G				450
Chauffage alternatif		électricité	kW	18.0
Données de consommation « lagoon »				
Durée totale	Laine Haute		min	22
	Laine Moyen		min	23
	Soie		min	16
	Synth. mix Moyen		min	20
	Synth. mix Bas		min	17
	Rideaux		min	20
Consommation d'eau (froid+chaud):				
	Laine Haute		litre	110
	Laine Moyen		litre	106
	Soie		litre	80
	Synth. mix Moyen		litre	85
	Synth. mix Bas		litre	80
	Rideaux		litre	95
Consommation d'énergie (moteur/chauffage/eau)				
	Laine Haute		kWh	0.15/1.0
	Laine Moyen		kWh	0.15/1.0
	Soie		kWh	0.05/0.6
	Synth. mix Moyen		kWh	0.15/1.0
	Synth. mix Bas		kWh	0.05/0.95
	Rideaux		kWh	0.05/0.7
Données de consommation ECO 60 1:9*				
Durée totale			min	65
Consommation d'eau (froid+chaud)			litre	113+10
Consommation d'énergie (moteur/chauffage/eau)			kWh	0.5/2.2/0.55
Humidité résiduelle			%	45

* Température de l'eau : 15 °C pour l'eau froide et 65 °C pour l'eau chaude.

Caractéristiques techniques principales				TD6-20LAC			
Capacité,	Séchage	facteur de remplissage 1:18	kg	20			
Tambour,	volume		litre	360			
	diamètre		ø mm	755			
Chauffage alternatif		électricité	kW	18.0			
		gaz	BTU/h (kW)	21.0			
		vapeur à 700 kPa		25.0			
		Pompe à chaleur	kW	6.5			
Données de consommation «lagoon»				Elec.	Gaz	Vapeur	Pompe à chaleur
Durée totale	Laine Haute*		min	26	25	22	31
	Laine Moyen*		min	23	22	20	28
	Synth. mix**		min	31	30	27	29
Données de consommation* **							
Durée totale			min	27	26	23	44
Consommation d'énergie (moteur/chauffage/eau)			kWh	8.2	9.3	9.6	2.99
Évaporation			g/min	302	321	352	185
Énergie/évaporation eau			kWh/l	1.00	1.13	1.17	0.36

* 1:30 capacité, cycle 100 % laine avec une humidité initiale de 30 %, séchage intégral jusqu'à 0 %.
** 1:40 capacité, cycle 100 % synthétique avec une humidité initiale de 20 %, séchage intégral jusqu'à 0 %.
*** À capacité nominale, cycle 100 % coton avec une humidité initiale de 50 %, séchage intégral jusqu'à 0 %.

Electrolux PROFESSIONAL

Branchements électriques

Alternative de chauffage	Tension principale	Hz	Puissance de chauffage kW	Puissance totale kW	Fusible recommandé A
Chauffé électriquement	220-240V 3 ~	50/60	18.0	18.5	50
	380-415V 3N/3 ~	50/60	18.0	18.5	35
	440V 3 ~	60	18.0	18.5	25
	480V 3 ~	60	18.0	18.5	25
Vapeur ou sans chauffage	208-240V 1/1N ~	50/60	*	2.5	10
	380-480V 1 ~ (**)	50/60	*	2.5	10

* Dans ces cas, la puissance totale et le fusible préconisé ne dépendent pas de la puissance de chauffage.

** Préparé pour 3 ~.

Raccordement d'eau et de vapeur		WH6-20LAC
Vannes d'admission d'eau	DN	20
Pression d'eau	kPa	200-600
Capacité à 300 kPa	l/min	30
Vanne de vidange	ø mm	75
Capacité de vidange	l/min	170
Vanne de vapeur	DN	15
Pression de la vapeur	kPa	300-600
Bacs à lessives liquides		5
Efforts au sol		
Fréquence des efforts dynamiques	Hz	17.6
Charge au sol pour la puissance d'essorage max.	kN	4.2 ± 1.0
Niveaux sonores		
Niveau de pression/puissance acoustique à l'essorage*	dB(A)	84/68
Niveau de pression/puissance acoustique au lavage*	dB(A)	66/50
Déperdition calorifique		
% de la puissance installée, max		5
Emballage**		
Poids	kg net	354
Volume emballé	m^3	1.66
Accessoires		
Socle en acier		x
Kits de flexibles pour l'eau ou la vapeur		x
Collecteur de résidus textiles		x
Dimensions en mm		
A Largeur		970
B Profondeur		945
C Hauteur		1410
D1		460
D2		525
E		1510
F		1130
G		150
H		1330
I		400
J		300
K		1290
L		1210
M		350
N		100
O		335
P		340
Q		215

1 Écran
2 Ouverture de la porte ø 435 mm
3 Boîte à détergent
4 Eau froide/chaude (Boîte à détergent)
5 Eau froide
6 Eau chaude
7 Eau froide/chaude ou eau réutilisée avec pression en réseau (en option)
8 Eau réutilisée provenant d'une cuve/pompe ou détergent liquide uniquement
9 Vidange
10 Distribution de détergent liquide
11 Branchement électrique
12 Raccordement de vapeur

* Niveau de puissance acoustique mesuré selon ISO 60704.

** Données moyennes. Le poids en caisse/le volume emballé dépendent de la configuration. Contactez la logistique pour des mesures exactes.

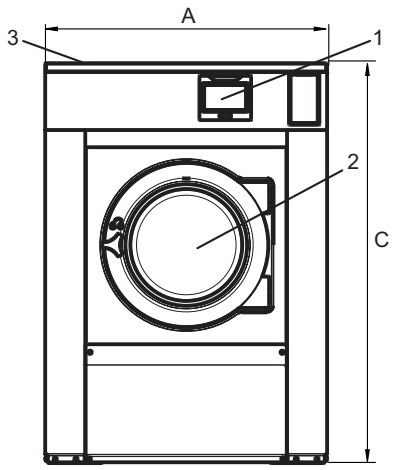

Avant

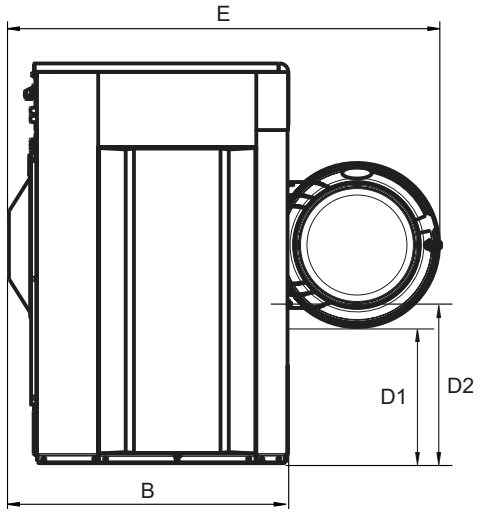

Vue de côté

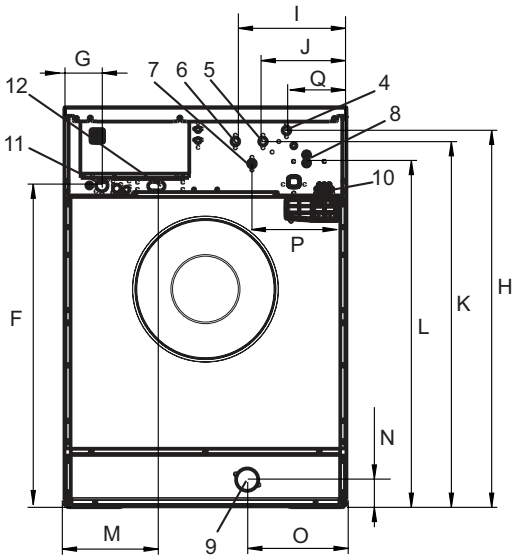

Arrière

Electrolux PROFESSIONAL

Branchements électriques					
Alternative de chauffage	Tension principale	Hz	Puissance de chauffage kW	Puissance totale kW	Fusible recommandé A
Chauffé électriquement	220-230V 3 ~	50/60	18.0	19.0	60
	240V 3 ~	50/60	18.0	19.0	50
	380-415V 3N ~	50/60	18.0	19.0	32
	440V 3 ~	50/60	18.0	19.0	32
	480V 3 ~	60	18.0	19.0	25
Chauffé au gaz / À chauffage à vapeur	220-240V 3 ~	50/60	*	1.0	10
	380-415V 3N ~	50/60	*	1.0	10
	440V 3 ~	50/60	*	1.0	10
	480V 3 ~	60	*	1.0	10

* Dans ces cas, la puissance totale et le fusible préconisé ne dépendent pas de la puissance de chauffage.

Raccordement de vapeur, de gaz et d'air			TD6-20LAC
Vapeur		ISO 7/1-R	1″
Pression de la vapeur		kPa	100-1000
Consommation de vapeur		kg/h	35
Condensat		ISO 7/1-R	1″
Gaz		ISO 7/1-R	1/2″
Pression du gaz			
	Gaz naturel	Pa	2000
		mbar	20
	Propane	Pa	2800-5000
		mbar	28-50
Sortie d'air		ø mm	200
Air évacué,	él. 18.0 kW	m^3/h	525
	gaz 21.0 kW		600
	vapeur 25.0 kW		690
Chute de pression	él. 18.0 kW	Max. Pa	650
	gaz 21.0 kW		650
	vapeur 25.0 kW		650
Niveaux sonores			
Niveau de pression/puissance acoustique au séchage*		dB(A)	72/56
Déperdition calorifique			
% de la puissance installée, max			15
Emballage**			
Poids		kg	243
Volume emballé		avec caisse, m^3	2.07
Dimensions en mm			
A	Largeur		790
B(a)	Profondeur, él. et gaz		1200
B(b)	Profondeur, vapeur		1340
C	Hauteur		1770
D			775
E			835
F			750
G			110
H			60
I			270
J			240
K			175
L			605
M			740
N			395

1	Bandeau de commande
2	Ouverture de la porte ø 580 mm
3	Connexion électrique sur les machines à chauffage à gaz
4	Raccordement de gaz/Connexion électrique sur les machines à chauffage électrique
5	Raccordement de l'évacuation
6	Raccordement du condensat
7	Raccord de vapeur

Panneaux avant et latéraux en gris argenté et bleu foncé (échantillons de couleurs disponibles à la commande - Référence 472998313).

* Niveau de puissance acoustique mesuré selon ISO 60704.

** Données moyennes. Le poids en caisse/le volume emballé dépendent de la configuration. Contactez la logistique pour des mesures exactes.

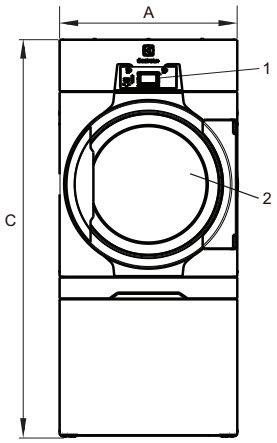

Avant

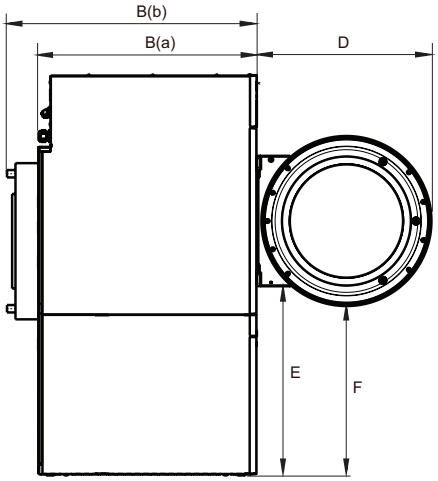

Côté gauche

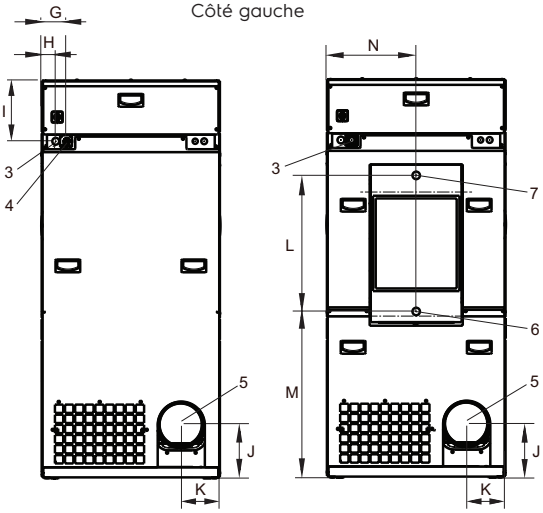

El. /gaz

Vapeur

Arrière

Branchements électriques					
Alternative de chauffage	Tension principale	Hz	Puissance de chauffage kW	Puissance totale kW	Fusible recommandé A
Pompe à chaleur	220-240V 1/1N ~	50/60	*	5.5	25
	380-415V 3/3N ~	50/60	*	6.5	10

* Dans ces cas, la puissance totale et le fusible préconisé ne dépendent pas de la puissance de chauffage.

Niveaux sonores	TD6-20LAC
Niveau de pression/puissance acoustique au séchage* dB(A)	72/56
Déperdition calorifique	
% de la puissance installée, max	15
Emballage**	
Poids kg	308
Volume emballé avec caisse, m^3	2.15
Dimensions en mm	
A(a) Largeur	790
B(a) Profondeur	1200
B(b) Profondeur	1230
C Hauteur	1770
D	775
E	835
F	750
G	110
H	270
I	125
J	260

1 Panneau de commande
2 Ouverture de porte ø 580 mm
3 Raccordement électrique
4 Vidange de l'eau condensée

Panneaux avant et latéraux en gris argenté et bleu foncé (échantillons de couleurs disponibles à la commande - Référence 472998313).

* Niveau de puissance acoustique mesuré selon ISO 60704.

** Données moyennes. Le poids en caisse/le volume emballé dépendent de la configuration. Contactez la logistique pour des mesures exactes.

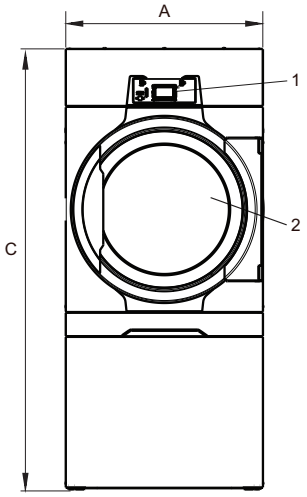

Avant

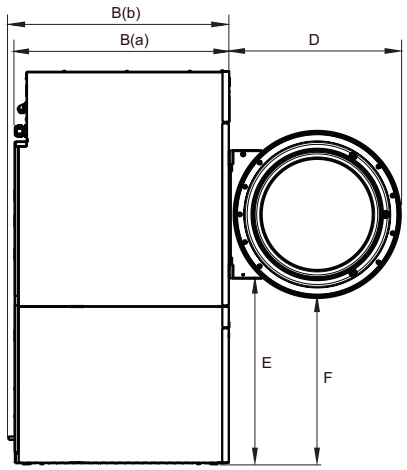

Côté gauche

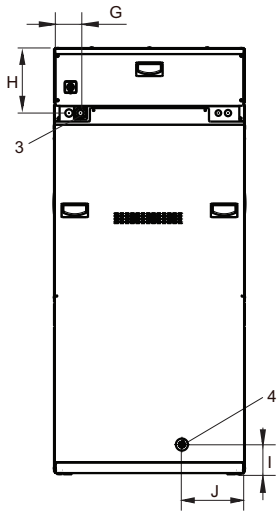

Arrière

PNC Jetave	Description
988930001	Kit complet comprenant 2 pompes, 550 ml/min
988930002	Kit complet comprenant 3 pompes, 550 ml/min
988930003	Kit complet comprenant 4 pompes, 550 ml/min
988930004	Kit complet comprenant 5 pompes, 550 ml/min

PNC accessoires	Description
988916611	Sonde de niveau simple
432930071	Câble de rallonge d'ALIMENTATION (6m)
432930072	Câble de rallonge de DONNÉES (6m)
988930031	Interface ID pour pompes péristaltiques tierces ou options d'alarme de faible niveau
432930065	Kit de jumelage

Alimentation électrique
De la laveuse-essoreuse: 100-240V~ 50/60 Hz / 0.1A (Max)

Alimentation en eau
Min. 1,8 bar Max. 6 bars

Nom Electrolux Professional et description	Contenance 20 litres	Contenance 10 litres
W01 - lagoon Sensitive Detergent Detergent professionnel pour fibre naturelle ou animale	432731085	432731086
W03 - lagoon Sensitive Conditioner Apprêt professionnal pour fibre naturelle ou animale	432731087	432731088
W02 - lagoon Delicate Detergent Détergent professionnel universel pour fibre délicate	432731089	432731090

Pour de plus amples informations, y compris sur les détachants, voir la fiche technique du détergent lagoon

Socle; fermé à l'avant et sur les côtés

Convient pour les modèles:	WH6-20LAC
988918871	
Hauteur:	230 mm
Matériau:	Acier galvanisé, peinture gris argent avec panneau frontal en inox.

Socle; « base flottante »

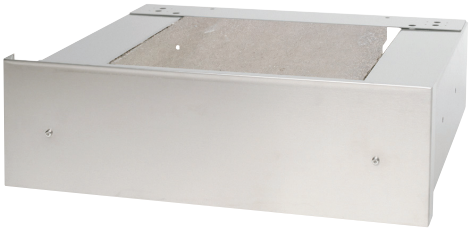

Convient pour les modèles:	WH6-20LAC
988918872	
Matériau:	Acier galvanisé, peinture gris argent avec panneau frontal en inox.
Caractéristique:	Une « base flottante » remplie de béton permet d'éliminer le bruit habituellement diffusé vers les autres parties d'un bâtiment.

Electrolux PROFESSIONAL

Experience the Excellence
www.electroluxprofessional.com

Art. No. 438913910FR/2026.01.15
Sous réserve de modifications sans préavis.